# PROFIL PRZYKANALIKA
skala 1:100/250

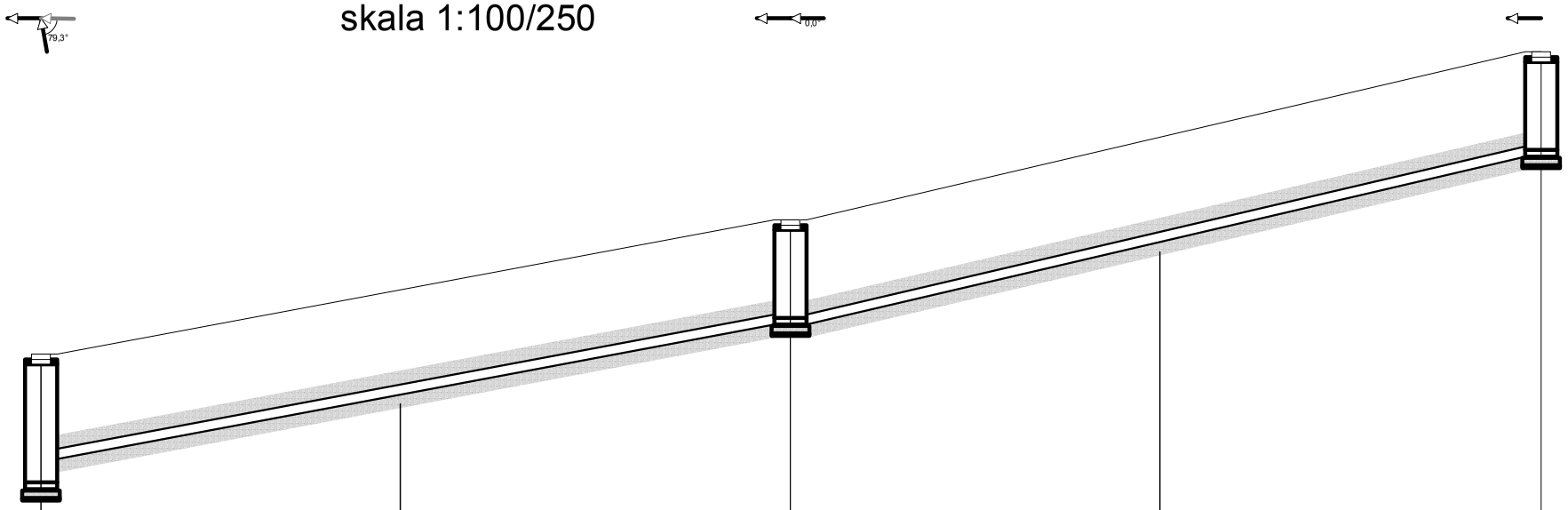


| | | | |
|---|---|---|---|
| Poziom porównawczy 352,00 m n.p.m. | | | |
| Rzędna terenu projektowanego | 359,30 | 361,30 | 363,80 |
| Rzędna terenu istniejącego | 359,30 | 361,30 | 363,80 |
| Rzędna dna kanału | 357,30 / 357,74 | 359,74 | 362,24 |
| Zagłębienie dna kanału [m] | 2,00 / 1,56 | 1,56 | 1,56 |
| Średnice, materiał | PVC_T 160×4,7 | PVC_T 160×4,7 | |
| Spadek | 71,7 ‰ | 89,5 ‰ | |
| Odległości [m] | 27,9 | 27,9 | |
| Długość trasy [m] | 0,0 | 27,9 | 55,8 |
| | Ł132 | Ł132.1 | Ł132.2 |

| | | | |
|---|---|---|---|
| Inwestor: GMINA ŁĄCZNA | | | |
| Jednostka Projektowa: Pracownia Projektowo - Wykonawcza | | | |
| Adres biura: Niestachów 21, 26-021 Daleszyce woj. świętokrzyskie | | | Tel.: (041)302-12-81 0 661-120-720 |
| Temat: PB KANALIZACJI SANITARNEJ W MIEJSCOWOŚCIACH ŁĄCZNA I GÓZD | | | Branża: Sanitarna |
| Treść rysunku: Przyłącze kanalizacji sanitarnej do działki nr 146/2 - Gózd | | | Skala: 1:100/250 |
| Projektował: | Józef Münnich | 264/69 | Data: 08.2009 r. |
| Sprawdził: | mgr inż. Kazimierz Bogdan | 63/32/76 | Nr sekcji: 144.131.154 |
| Opracował: | mgr inż. Michał Münnich | | Nr rys.: 232 |