SZCZEGÓŁ STUDZIENKI WŁĄCZENIOWEJ NA RUROCIĄGU GRAWITACYJNYM
SKALA 1:25

PRZEKRÓJ A-A

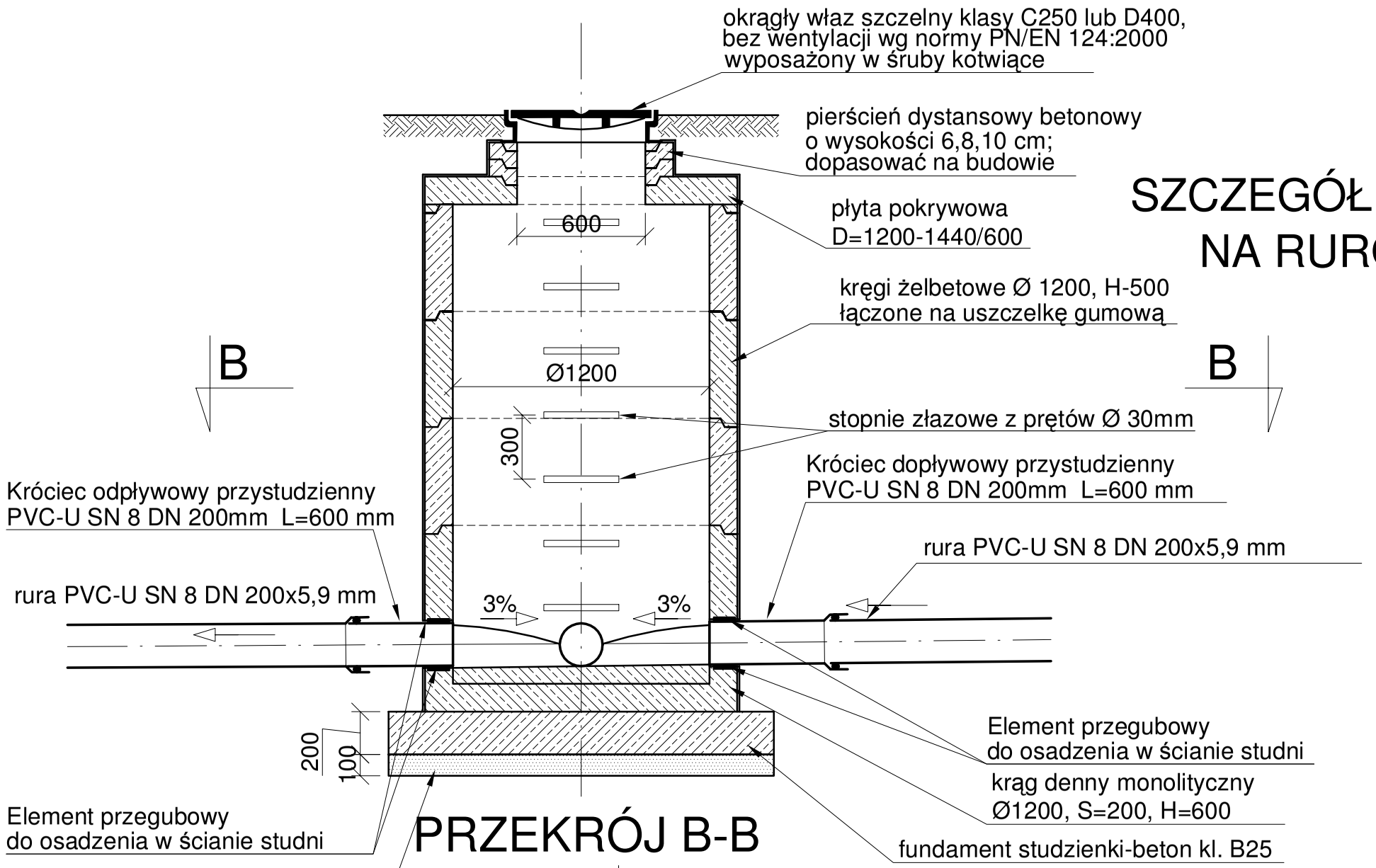

PRZEKRÓJ B-B

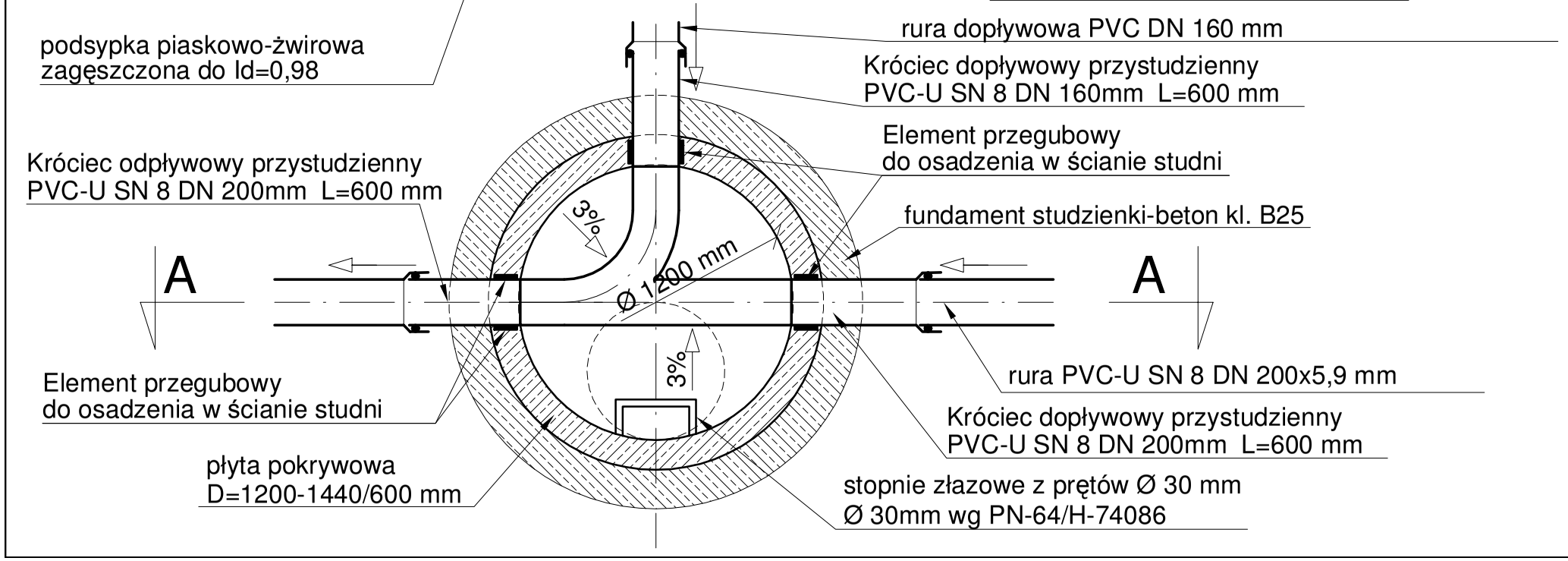

Inwestor:	GMINA MNIÓW			
Jednostka Projektowa:	Pracownia Projektowo - Wykonawcza			
Adres biura:	Niestachów 21, 26-021 Daleszyce woj. świętokrzyskie			Tel.: (041)302-12-81 0 661-120-720
Temat:	PB KANALIZACJI SANITARNEJ W MIEJSCOWOŚCIACH ŁĄCZNA I GÓZD			Branża: Sanitarna
Treść rysunku:	Szczegół studzienki włączeniowej			Skala: 1:25
Projektował:	Józef Münnich	264/69		Data: 08.2009 r.
Sprawdził:	mgr inż. Kazimierz Bogdan	63/32/76		Nr rys.:
Opracował:	mgr inż. Michał Münnich			S3