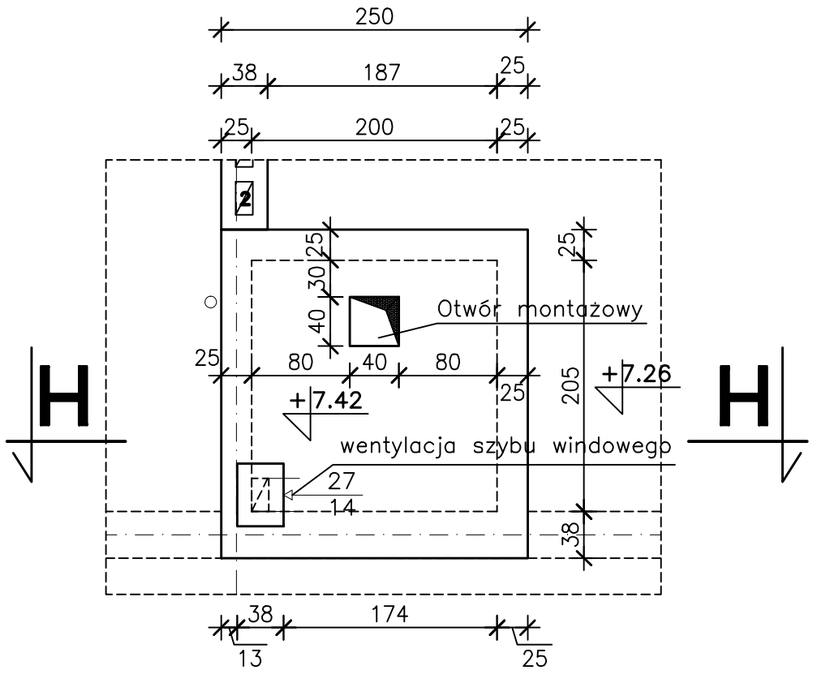

RZUT STRYCHU

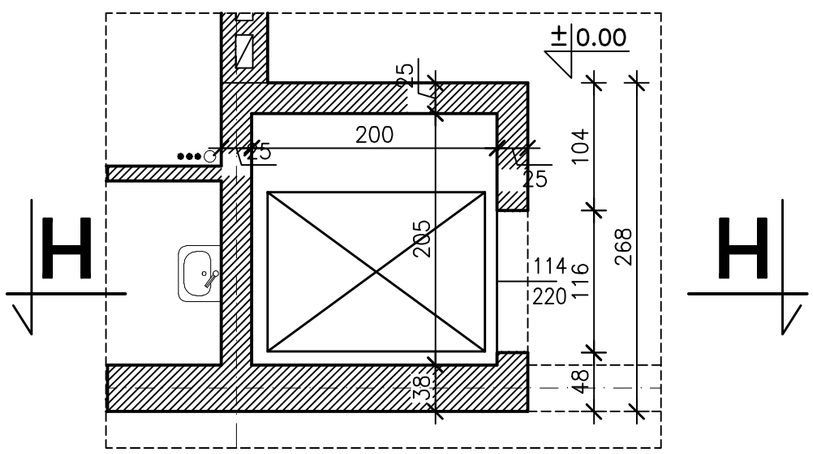

RZUT PARTERU i I PIĘTRA

UWAGA:
WYMIARY OTWORU 114X220 PODANO W ŚWIETLE WYPRAWIONYCH ŚCIAN

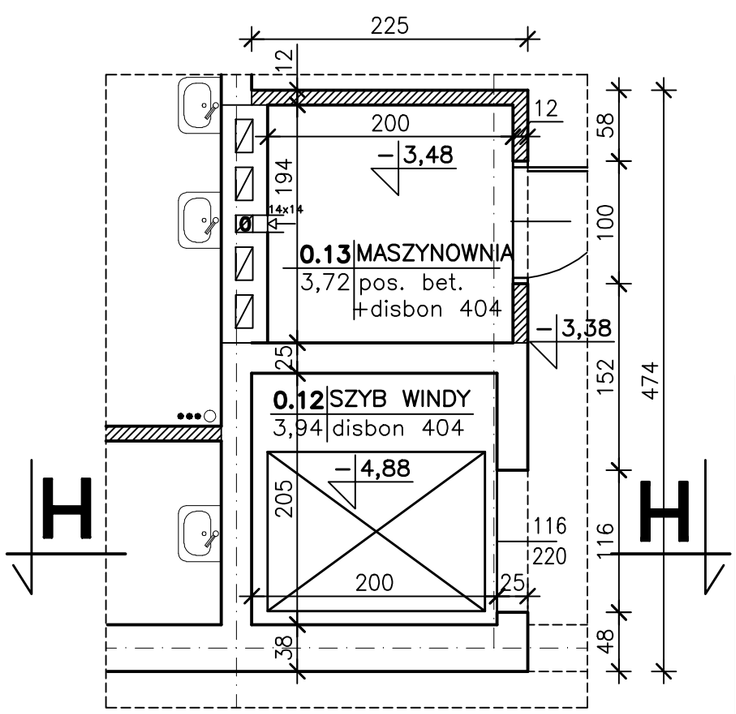

RZUT PIWNIC

SZYB WINDOWY - RZUTY
SKALA 1:50

PRACOWNIA PROJEKTOWA Zyta Samborska - Słowik
25-310 Kielce ul. Kosciuszki 11/109
tel./fax. (0-41) 3445231

Tytuł projektu:
PROJEKT ZAMIENNY DO PROJEKTU BUDOWLANEGO KOMPLEKSU OŚWIATOWEGO W KAMIONKACH gm. ŁĄCZNA, (DZ.NR 1003)

Obiekt:	SZKOŁA PODSTAWOWA Z GIMNAZJUM		Skala: 1:50	
Tytuł rysunku:	SZYB WINDOWY – RZUTY	Nr rysunku: 26		
Stadium:	PROJEKT BUDOWLANY	Data: 03.2006r.		
Branża:	ARCHITEKTURA	Nr uprawnień:	Podpis:	Data:
Projektował:	mgr inż. arch. Zyta Samborska-Słowik	KL – 89/93		03.2006r.
Projektował:	mgr inż. Tomasz Czech			03.2006r.
Sprawdził:	mgr inż. arch. Ilona Boroch	KL-349/94		03.2006r.

UWAGI:

1. Projekt jest chroniony Prawem Autorskim (Dz.U. 94.24.83). Wszystkie informacje zawarte w tym projekcie (pokazane i opisane) stanowią integralną część firmy "Pracownia Projektowa Zyta Samborska-Słowik" i nie wolno ich użyc ponownie, reprodukować i kopiować bez pisemnej zgody wyżej wymienionej firmy.

2. Ze względu na charakter obiektu wszystkie wymiary i rzędne należy sprawdzić na budowie, a zaistniałe niezgodności pomiędzy projektem architektoniczno-budowlanym i pozostałymi opracowaniami branżowymi a stanem istniejącym należy wyjaśnić i uzgodnić z głównym projektantem.
3. Uwagi i opisy zamieszczone w czesci rysunkowej projektu stanowią integralną część niniejszego opracowania.
4. Niniejsze opracowanie wykonane zostało za pomocą licencjonowanego oprogramowania AutoCAD LT.