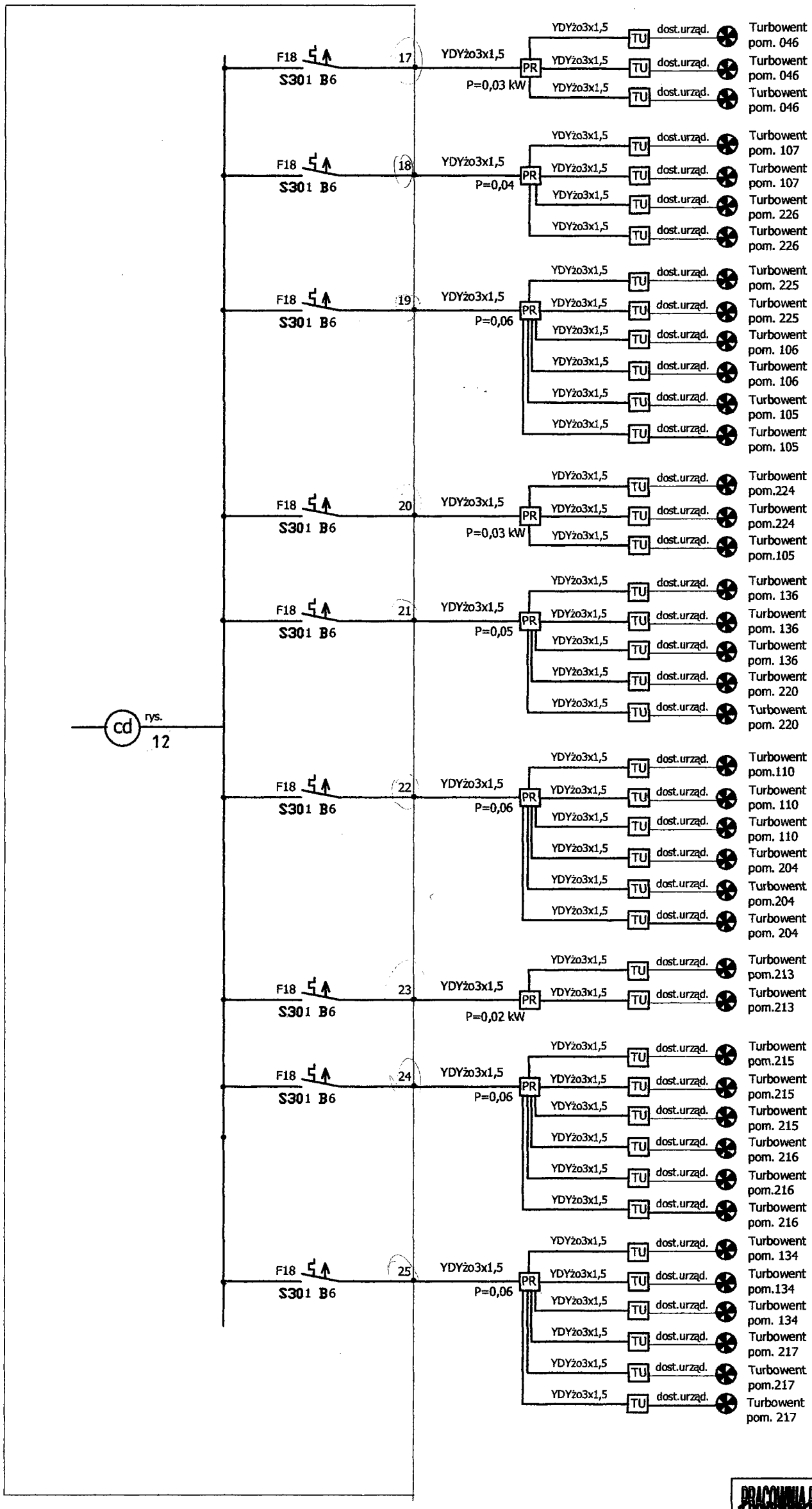

- obudowa izolacyjna tabl. wnekowej WXL-3x24 IP41 do tabl. T2

- system ochrony, szbkie wyłączenie napięcia asilania - wyłącznik ochronny 30 mA oraz wyłączniki S300

- instalację wykonać w systemie TN-S z przewodem ochronnym

ELEWACJA TABLICY T2

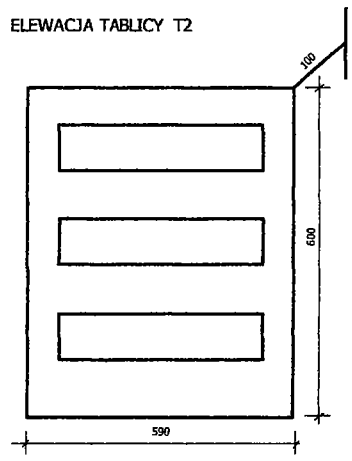

PRACOWNIA PROJEKTOWA [redacted] 25-310 Kielce ul. Kościuszki 11/109 tel./fax. (0-41) 3448231	Tytuł projektu: PROJEKT ZAMIENNY DO PROJEKTU BUDOWLANEGO KOMPLEKSU OŚWIATOWEGO W KAMIONKACH gm. ŁĄCZNA, (DZ.NR 1003)		
Obiekt:	SZKOŁA PODSTAWOWA Z GIMNAZJUM		Skala:
Tytuł rysunku:	TABLICA PIĘTROWA – T2 –piętro	Nr rys. 12.1	
Stadium:	PROJEKT BUDOWLANY	Data: 03.2006r.	
Branża:	ELEKTRYCZNA	Nr uprawnień:	Podpis: / Data:
Projektował:	inż. Mieczysław Turek	stw. 35/77	03.2006r.
Projektował:			
Sprawdził:	mgr inż. Ryszard Sierant	KL. 322/88	03.2006r.
UWAGI:	[illegible]		

27.