TABLICA TK1 - parter

Schemat ideowy

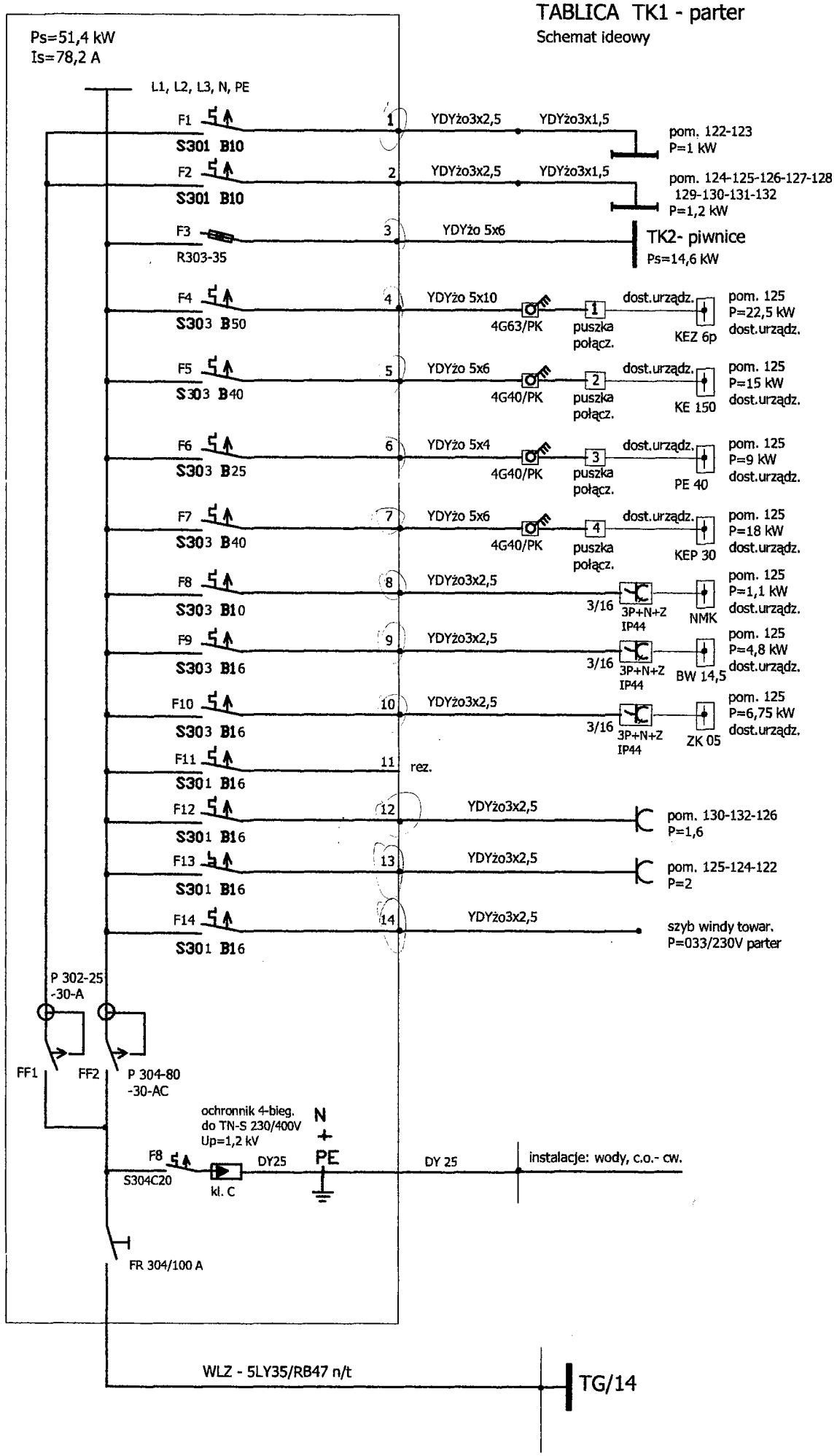

- obudowa izolacyjna rozdz. naściennej dla proj.tabl. TK1 -prod. FAEL NXL 3x24 IP43

- system ochrony, szbkie wyłączenie napięcia asllania - wyłącznik ochronny 30 mA oraz wyłączniki S300

- instalację wykonać w systemie TN-S z przewodem ochronnym

ELEWACJA TABLICY TK1

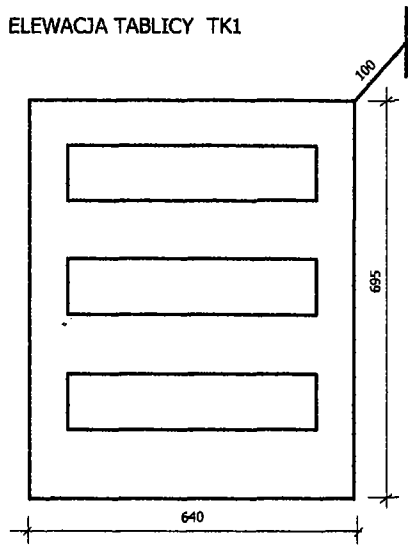

PRACOWNIA PROJEKTOWA [illegible] 25-310 Kielce ul. Kościuszki 11/109 tel./fax. (0-41) 3445231	Tytuł projektu: PROJEKT ZAMIENNY DO PROJEKTU BUDOWLANEGO KOMPLEKSU OŚWIATOWEGO W KAMIONKACH gm. ŁĄCZNA, (DZ.NR 1003)		
Obiekt:	SZKOŁA PODSTAWOWA Z GIMNAZJUM		Skala:
Tytuł rysunku:	TABLICA KUCHNI- TK1 -parter	Nr rys. 14	
Stadium:	PROJEKT BUDOWLANY	Data: 03.2006r.	
Branża:	ELEKTRYCZNA	Nr uprawnień:	Podpis: / Data:
Projektował:	inż. Mieczysław Turek	atw. 35/77	03.2006r.
Projektował:			
Sprawdził:	mgr inż. Ryszard Sierant	KL. 322/88	03.2006r.
UWAGI:	[illegible]		