TABLICA TK2- piwnica

Schemat ideowy

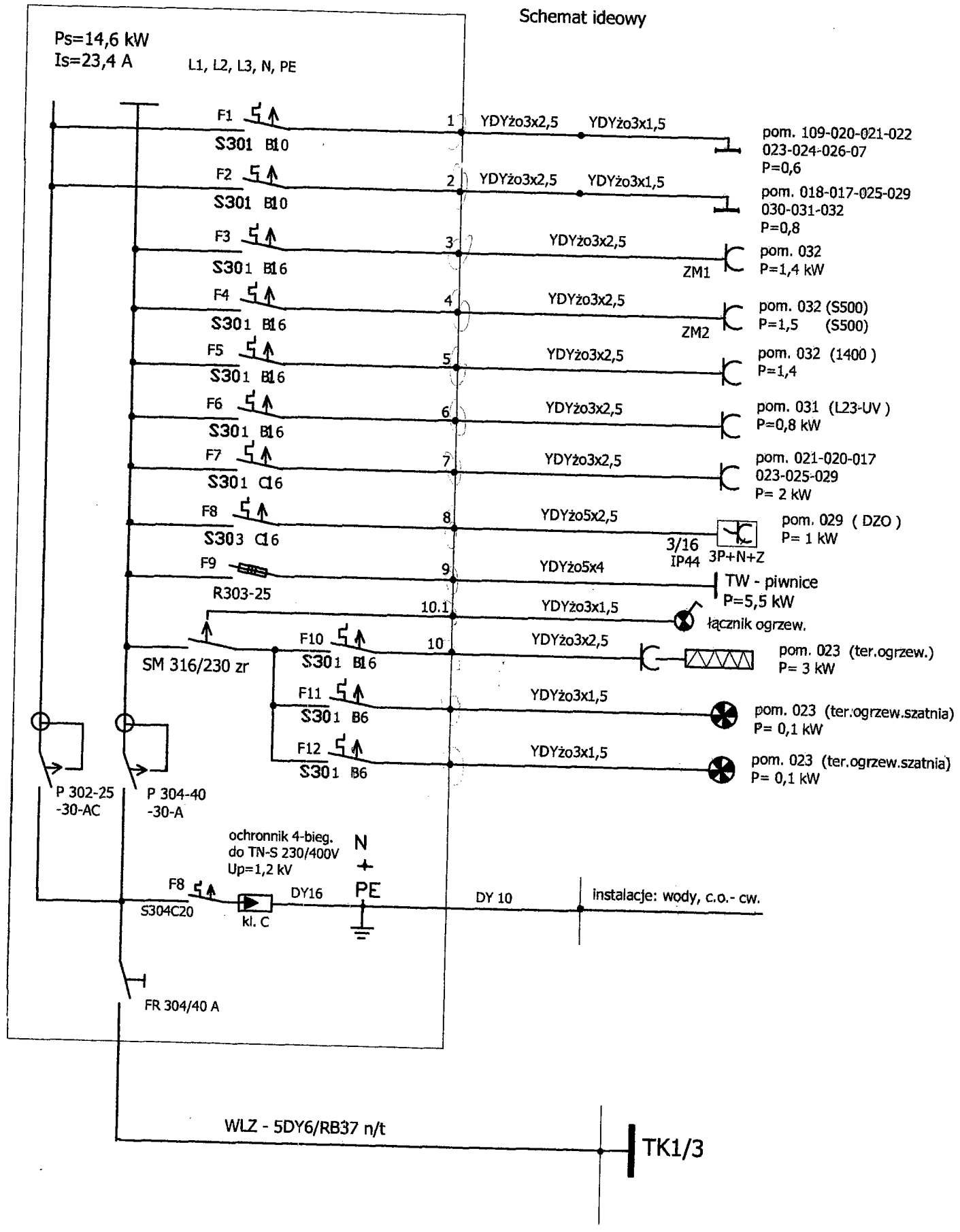

- obudowa izolacyjna rozdz. dla proj.tabl. prod. FAEL RN-3x12 -55 (N+PE)

- system ochrony, szbkie wyłączenie napięcia asilania - wyłącznik ochronny 30 mA oraz wyłączniki S300

- instalację wykonać w systemie TN-S z przewodem ochronnym

ELEWACJA TABLICY

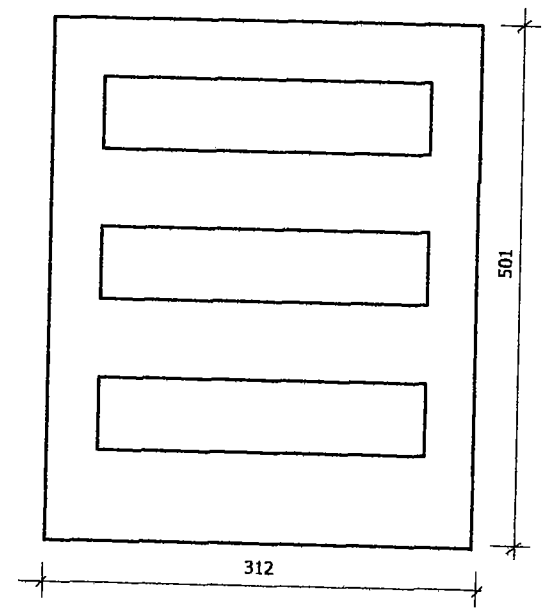

PRACOWNIA PROJEKTOWA
Żyta Samborska - Słomik
25-310 Kielce ul. Kosciuszki 11/109
tel./fax. (0-41) 3445231

Tytuł projektu:
PROJEKT ZAMIENNY DO PROJEKTU BUDOWLANEGO KOMPLEKSU OŚWIATOWEGO W KAMIONKACH gm. ŁĄCZNA, (DZ.NR 1003)

Obiekt:	SZKOŁA PODSTAWOWA Z GIMNAZJUM		Skala:
Tytuł rysunku:	TABLICA KUCHNI TK2 – piwnice	Nr rys. 15	
Stadium:	PROJEKT BUDOWLANY	Data: 03.2006r.	
Branża:	ELEKTRYCZNA	Nr uprawnień:	Podpis: / Data:
Projektował:	inż. Mieczysław Turek	stw. 35/77	03.2006r.
Projektował:			
Sprawdził:	mgr inż. Ryszard Sierant	KL. 322/88	03.2006r.
UWAGI:	1. Projekt jest chroniony Prawem Autorskim (Dz.U. 94.24.83). Wszystkie informacje zawarte w tym projekcie (pełnosza i opisowe) stanowią własność firmy "Pracownia Projektowa Żyta Samborska-Słomik" i nie wolno ich użyć powszechnie, reprodukować i kopiować bez pisemnej zgody wyżej wymienionej firmy. 2. Ze względu na charakter objektu wszystkie wymiary i rzędne należy sprawdzić na budowie, a zaistniałe niezgodności powiadomić projektanta architektoniczno-budowlanego i pozostałych opracowań branżowych a stanowi bieżącego należy wyjaśnić i uzgodnić z głównym projektantem. 3. Uwagi i opisy zamieszczone w części rysunkowej projektu stanowią integralną część niniejszego opracowania. 4. Niniejsze opracowanie wykonano zostało za pomocą licencjonowanego oprogramowania AutoCAD LT.		