TABLICA TW -wentylacji-piwnica

Schemat ideowy

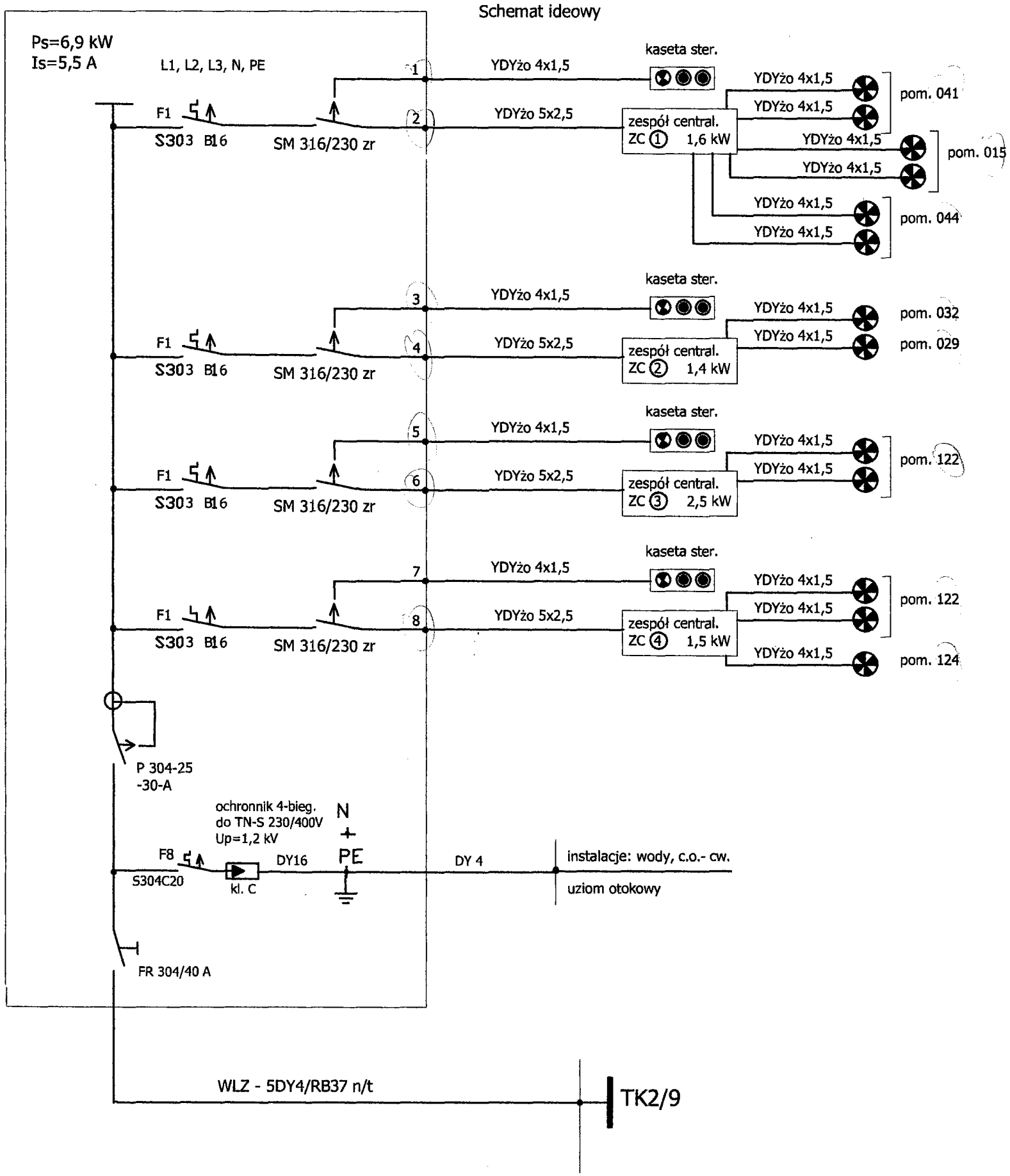

ELEWACJA TABLICY

- obudowa izolacyjna rozdz. dla proj.tabl. prod. FAEL RN-3x18 -55 (N+PE)

- system ochrony, szbkie wyłączenie napięcia asilania - wyłącznik ochronny 30 mA oraz wyłączniki S300

- instalację wykonać w systemie TN-S z przewodem ochronnym

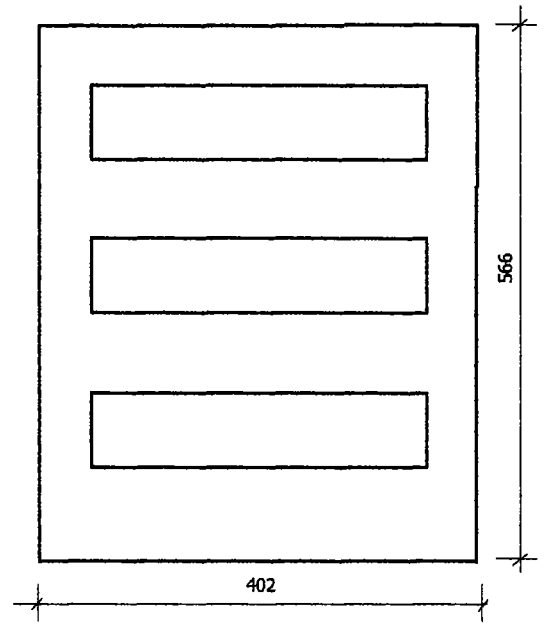

PRACOWNIA PROJEKTOWA
Zyta Samborska - Słowik
25-310 Kielce ul. Kosciuszki 11/109
tel./fax. (0-41) 3445231

Tytuł projektu:
PROJEKT ZAMIENNY DO PROJEKTU BUDOWLANEGO KOMPLEKSU OŚWIATOWEGO W KAMIONKACH gm. ŁĄCZNA, (DZ.NR 1003)

Obiekt:	SZKOŁA PODSTAWOWA Z GIMNAZJUM		Skala:
Tytuł rysunku:	TABLICA WENTYLACJI TW – piwnice	Nr rys. 16	
Stadium:	PROJEKT BUDOWLANY	Data: 03.2006r.	
Branża:	ELEKTRYCZNA	Nr uprawnień:	Podpis: / Data:
Projektował:	inż. Mieczysław Turek	stw. 35/77	03.2006r.
Projektował:			
Sprawdził:	mgr inż. Ryszard Sierant	KL. 322/88	03.2006r.
UWAGI:	1. Projekt jest chronkony Prawem Autorskim (Dz.U. 94.24.83). Wszystkie informacje zawarte w tym projekcie (pisemne i rysunkowe) stanowią integralną część firmy "Pracownia Projektowa Zyta Samborska-Słowik" i nie wolno ich użyć poza, reprodukować i kopiować bez pisemnej zgody wyżej wymienionej firmy. 2. Za wykonanie na chwilowe obiektu wszystkie wymiary i rzędne należy sprawdzić na budowie, o zaistniałych rozbieżnościach powiadomić projektanta architektoniczno-budowlanego i przedłożyć opracowanie kwalifikacyjne o stanowi istniejącym celem wyjaśnienia i uzgodnienia z głównym projektantem. 3. Uwagi i opisy zamieszczone w części rysunkowej projektu stanowią integralną część niniejszego opracowania. 4. Niniejsze opracowanie wykonano zostało za pomocą licencjonowanego oprogramowania AutoCAD LT.		

Pracownia Projektowa Zyta Samborska-Słowik