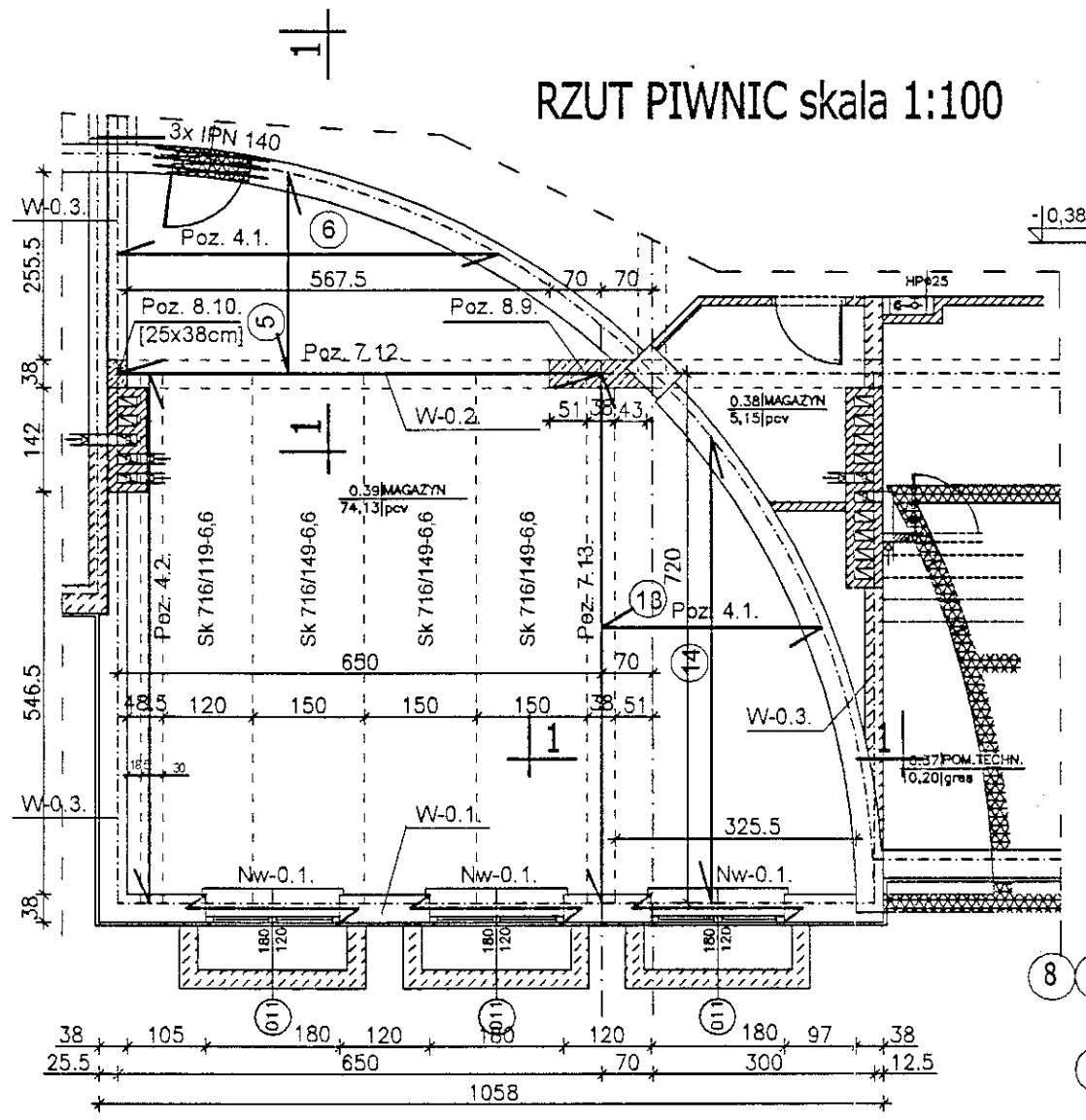

Wieniec W-0.1. 1:20

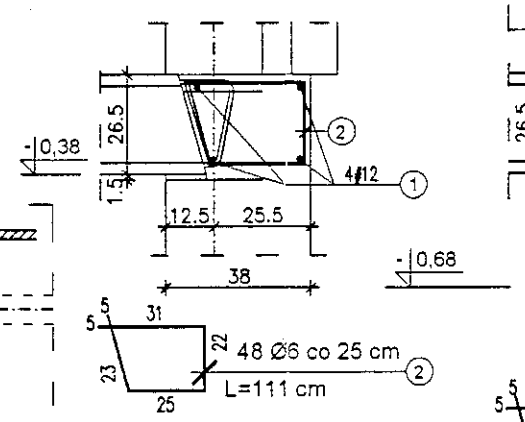

1 4#12; Le = 12,00 m

Wieniec W-0.2. + Poz. 4.1. ("1-1") 1:20

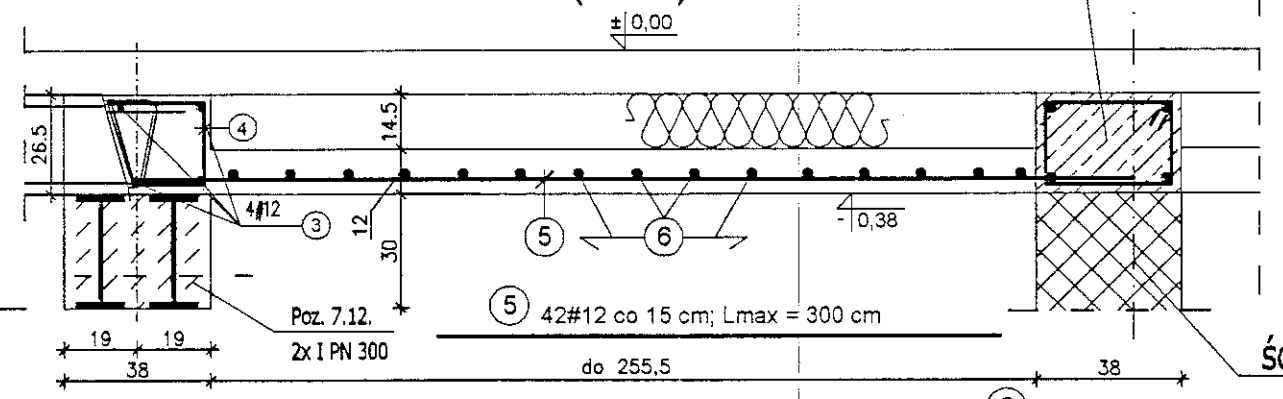

5 42#12 co 15 cm; Lmax = 300 cm

6 17#12 co 15 cm; Lmax = 660 cm

3 4#12; Le = 8,00 m

Nadproże Nw-0.1. 3 szt. 1:20

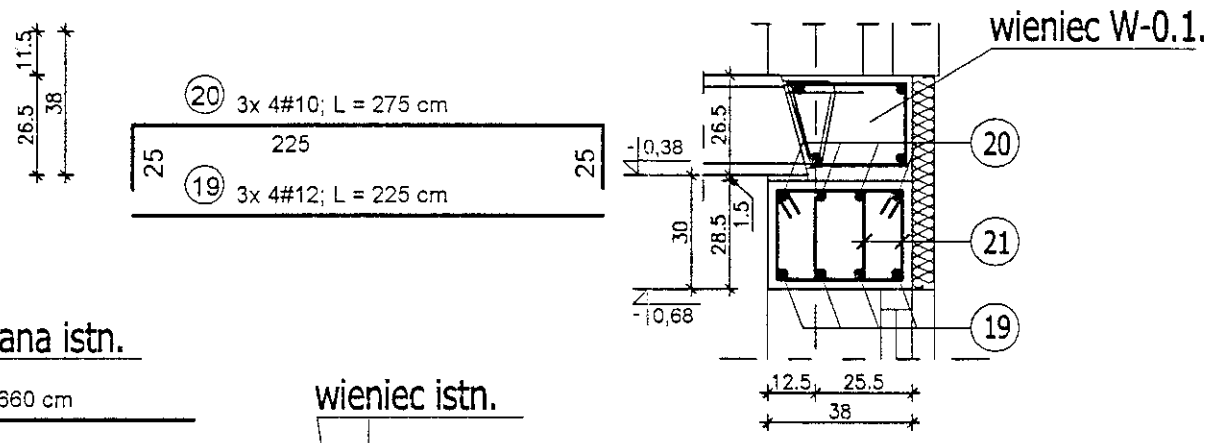

Wieniec W-0.3. + Poz. 4.2. 1:20

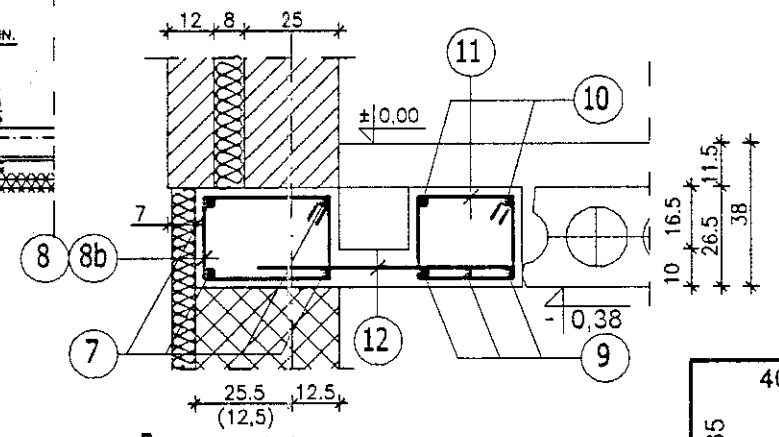

Poz. 4.1. ("2-2") 1:20

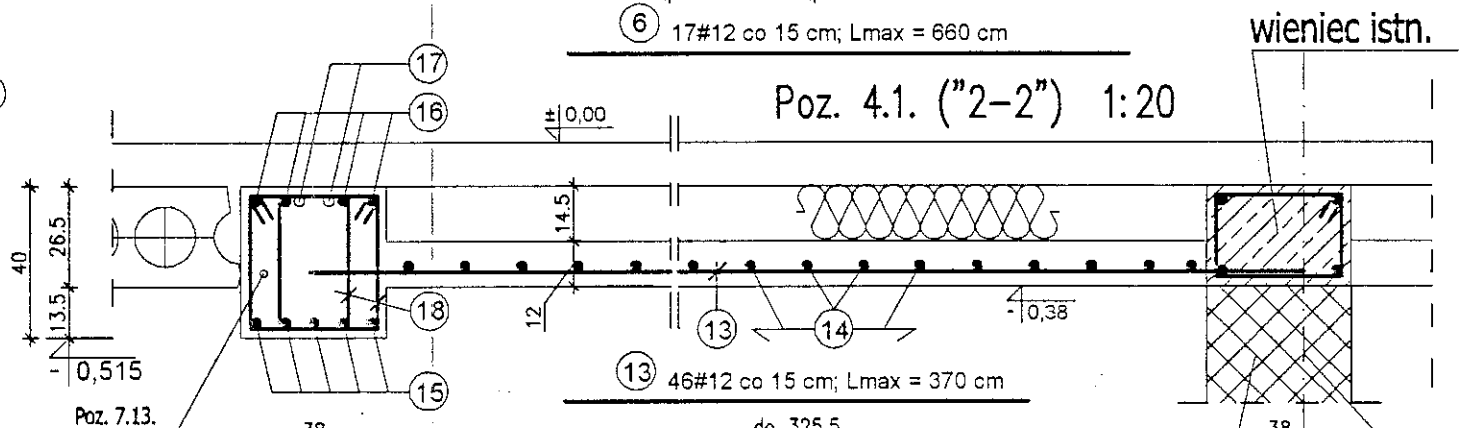

13 46#12 co 15 cm; Lmax = 370 cm

14 22#12 co 15 cm; Lmax = 730 cm

7 4#12; Le = 18,00 m

(dług. hand. + 10%)

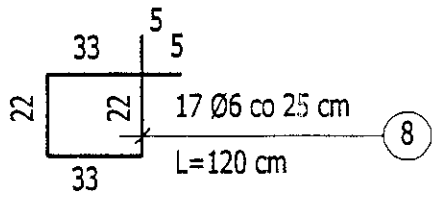

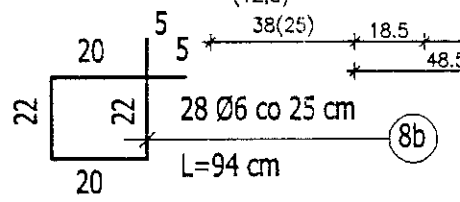

10 2 # 12; L = 798 cm

9 3 # 16; L = 758 cm

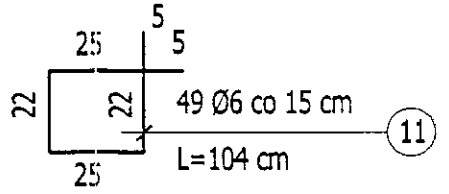

12 49 # 8 co 15 cm; L= 70 cm

Poz. 7.13. Podciąg o Lo = 7,20 m. 1:20

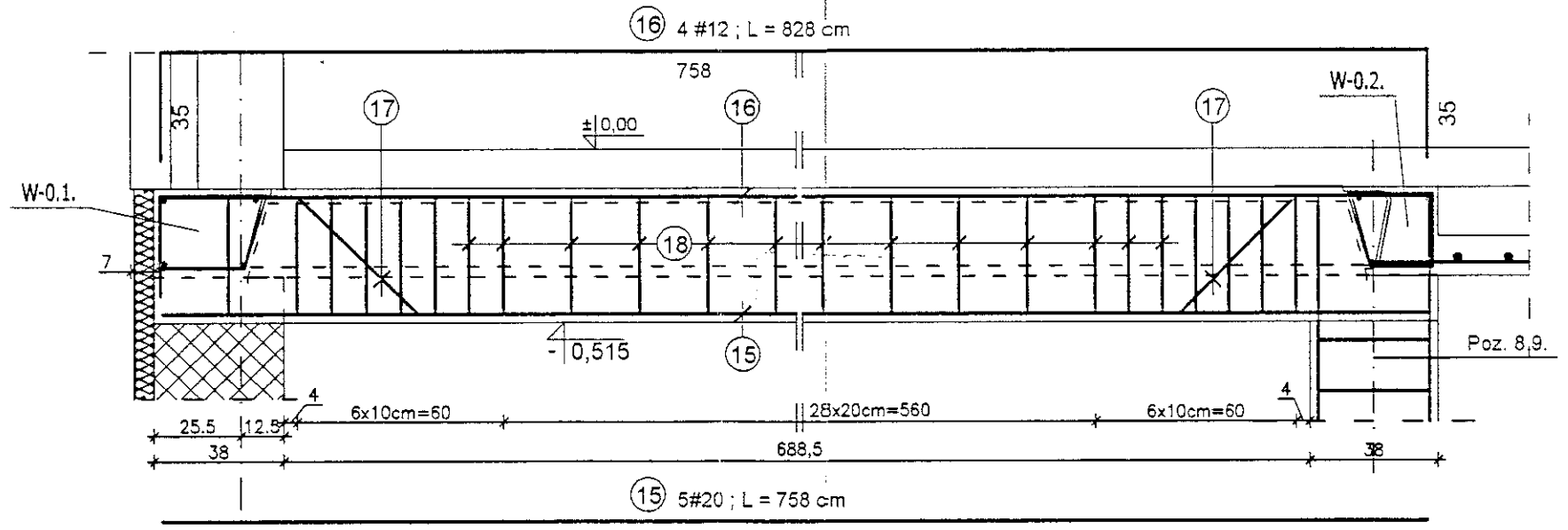

BETON B20

STAL ZBROJENIOWA :

KL. A-I (St3SX) - Ø

KL. A-iii (34GS) - #

ZESTAWIENIE STALI ZBROJENIOWEJ

EL	NR	ø	DŁUGOŚĆ [cm]	ILOŚĆ [szt.]	CAŁKOWITA DŁUGOŚĆ [m]					
					ø 6	# 8	# 10	# 12	# 16	# 20
W-0.1.	1	12	12,00 m	4				48,00		
	2	6	111	48	53,28					
W-02+P.4.1.	3	12	8,00 m	4				32,00		
	4	6	97	32	31,04					
	5	12	Lmax=300	42				126,00		
	6	12	Lmax=660	17				112,20		
W-0.3.+P.4.2.	7	12	18,00 m	4				72,00		
	8	6	120	17	20,40					
	8b	6	94	28	26,32					
	9	16	758	3					22,74	
	10	12	798	2				15,96		
	11	6	104	49	50,96					
	12	8	70	49		34,30				
P.4.1. "2-2"	13	12	Lmax=370	46				170,20		
	14	12	Lmax=730	22				160,60		
Poz. 7.13.	15	20	758	5						37,90
	16	12	828	4				33,12		
	17	12	150	4				6,00		
	18	6	132	82	108,24					
Nw-0.1. - 3 szt.	19	12	225	12				27,00		
	20	10	275	12			33,00			
	21	6	124	45	55,80					
	CAŁKOWITA DŁUGOŚĆ [m] :				346,04	34,30	33,00	803,08	22,74	37,90
	MASA JEDN. [kg/m], [kG/szt.] :				0,222	0,395	0,617	0,888	1,580	2,470
	MASA CAŁKOWITA [kG] :				76,82	13,55	20,36	713,14	35,93	93,61
	RAZEM [kG] :				953,41					

29

Tytuł projektu: PROJEKT ZAMIENNY DO PROJEKTU BUDOWLANEGO KOMPLEKSU OŚWIATOWEGO W KAMIONKACH gm. ŁĄCZNA, (DZ.NR 1003)

Skala: 1:100 1:20

Nr rysunku: 05 Data: 03.2006r.

Nr uprawnień: KL - 199/86 KL - 217/96

Data: 03.2006r. 03.2006r. 03.2006r. 03.2006r.

Obiekt: SZKOŁA PODSTAWOWA Z GIMNAZJUM

Tytuł rysunku: Wieńce W-0.1; W-0.2; W-0.3; POZ. 4.1.1.4.2.; Nadproże Nw-0.1.; Podciąg żelbetowy - Poz. 7.13.

Stadium: PROJEKT BUDOWLANY

Branża: KONSTRUKCJA

Projektował: mgr inż. NIL VAN HOANG

Opracował: mgr inż. RUDERI SIKORA

Opracował: mgr inż. ŁUKASZ KOSEJKI

Sprawdził: mgr inż. STANISŁAW JANYST

PRACOWNIA PROJEKTOWA "Budeko" s.c. 25-310 Ostrowiec Świętokrzyski, ul. Kopernika 11/109 tel./fax: (0-41) 3445231