Poz. 8.10. Słup 25x38 cm i Poz. 8.9. Słup 38 x 132 cm.

1:20

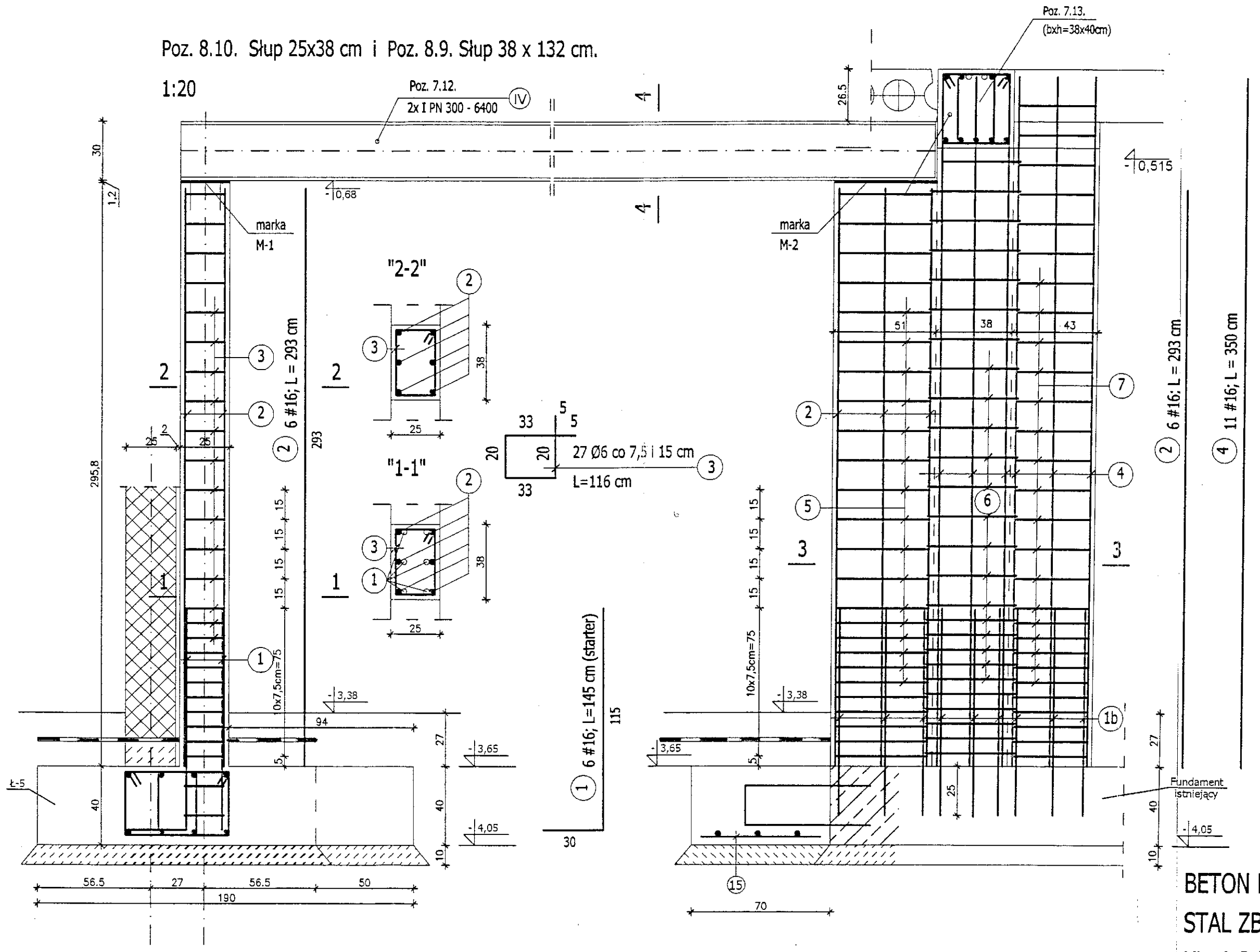

"3-3" 1 : 20

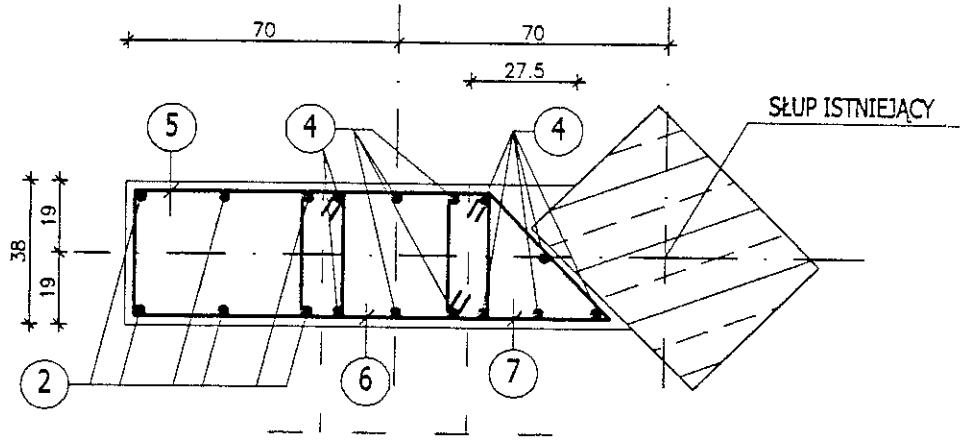

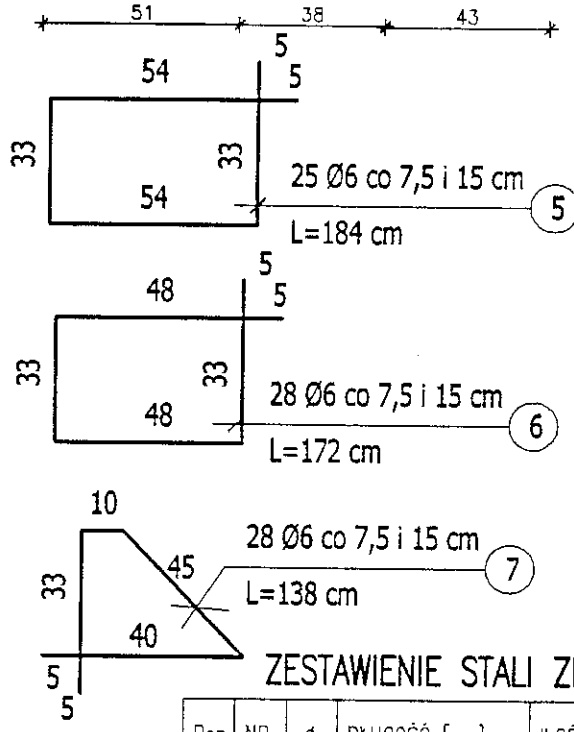

MARKA M-1 ; szt.1

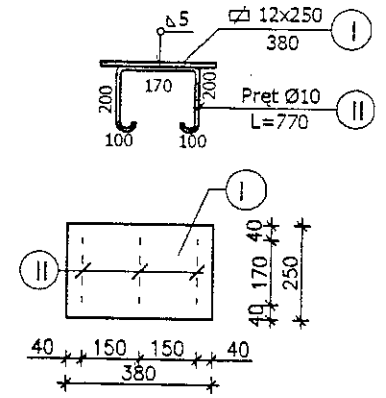

MARKA M-2 ; szt.1

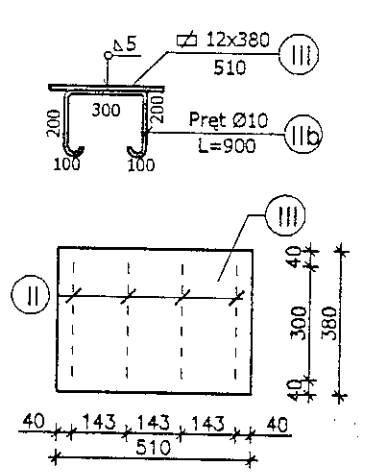

"4-4" 1 : 20

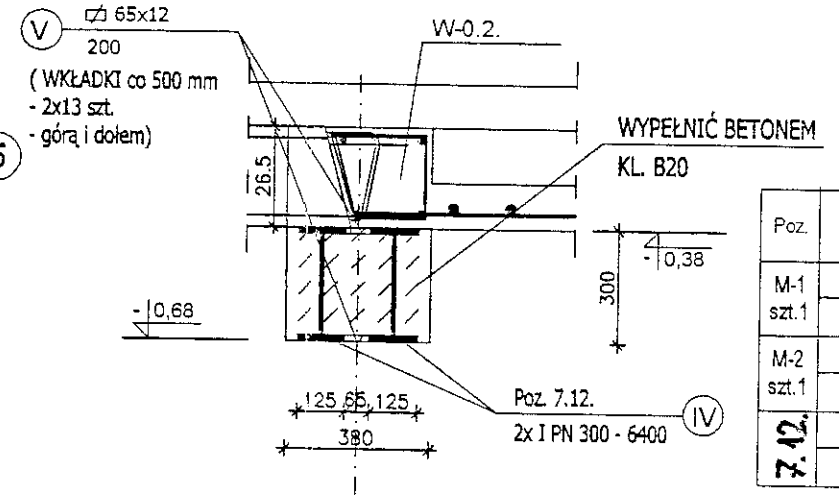

ZESTAWIENIE STALI KSZTAŁTOWEJ

Poz.	NR	PROFIL	DŁUGOŚĆ [mm]	ILOŚĆ [szt.]	MASA JEDN. [kg/m]	MASA 1 szt. [kg]	MASA CAŁK. [kg]
M-1 szt.1	I	⌀ 12x250	380	1	23,60	8,97	8,97
	II	pręt Ø10	770	3	0,617	0,48	1,43
M-2 szt.1	III	⌀ 12x380	510	1	35,80	18,26	18,26
	II	pręt Ø10	900	4	0,617	0,56	2,22
7.12.	IV	I PN 300	6400	2	54,20	346,88	693,76
	V	⌀ 12x65	200	26	6,12	1,22	31,82
					RAZEM (kg):		756,46
					spolny 1,2%:		9,08
					OGÓŁEM (kg):		765,54

ZESTAWIENIE STALI ZBROJENIOWEJ

Poz.	NR	⌀	DŁUGOŚĆ [cm]	ILOŚĆ [szt.]	CAŁKOWITA DŁUGOŚĆ [m] ⌀ 6	⌀ 16
P. 8.10.	1	16	145	6		8,70
	2	16	293	6		17,58
	3	6	116	27	31,32	
P. 8.9. 1 szt.	1b	16	105	17		17,85
	2	16	293	6		17,58
	4	16	350	11		38,50
	5	6	184	25	46,00	
	6	6	172	28	48,16	
	7	6	138	28	38,64	
				CAŁKOWITA DŁUGOŚĆ [m] :	164,12	100,21
				MASA JEDN. [kg/m], [kg/szt.] :	0,222	1,580
				MASA CAŁKOWITA [kG] :	36,44	158,33
				RAZEM [kG] :	194,77	

BETON B20

STAL ZBROJENIOWA :

KL. A-I (St3SX) - Ø

KL. A-iii (34GS) - #

38.

PRACOWNIA PROJEKTOWA
mgr inż. Janusz Sikora
25-310 Kielce ul. Kościuszki 11/109
tel./fax. (0-41) 3445231

Tytuł projektu: PROJEKT ZAMIENNY DO PROJEKTU BUDOWLANEGO KOMPLEKSU OŚWIATOWEGO W KAMIONKACH gm. ŁĄCZNA, (DZ.NR 1003)

Obiekt:	SZKOŁA PODSTAWOWA Z GIMNAZJUM		Skala: 1:20
Tytuł rysunku:	SŁUPY PIWNIC : POZ. 8.9. + POZ. 8.10. PODCIĄG STALOWY - POZ. 7.12.	Nr rysunku: 14	
Stadium:	PROJEKT BUDOWLANY	Data: 03.2006r.	
Branża:	KONSTRUKCJA	Nr uprawnień:	Podpis: Data:
Projektował:	mgr inż. NAI VAN HOANG	KL. – 199/86	03.2006r.
Opracował :	mgr inż. HUBERT SIKORA		03.2006r.
Opracował :	mgr inż. ŁUKASZ KOSECKI		03.2006r.
Sprawdził:	mgr inż. STANISŁAW JANYST	KL. – 217/86	03.2006r.