Poz.8.1.1 + Poz.8.3 + Poz.8.8 ; 1:20

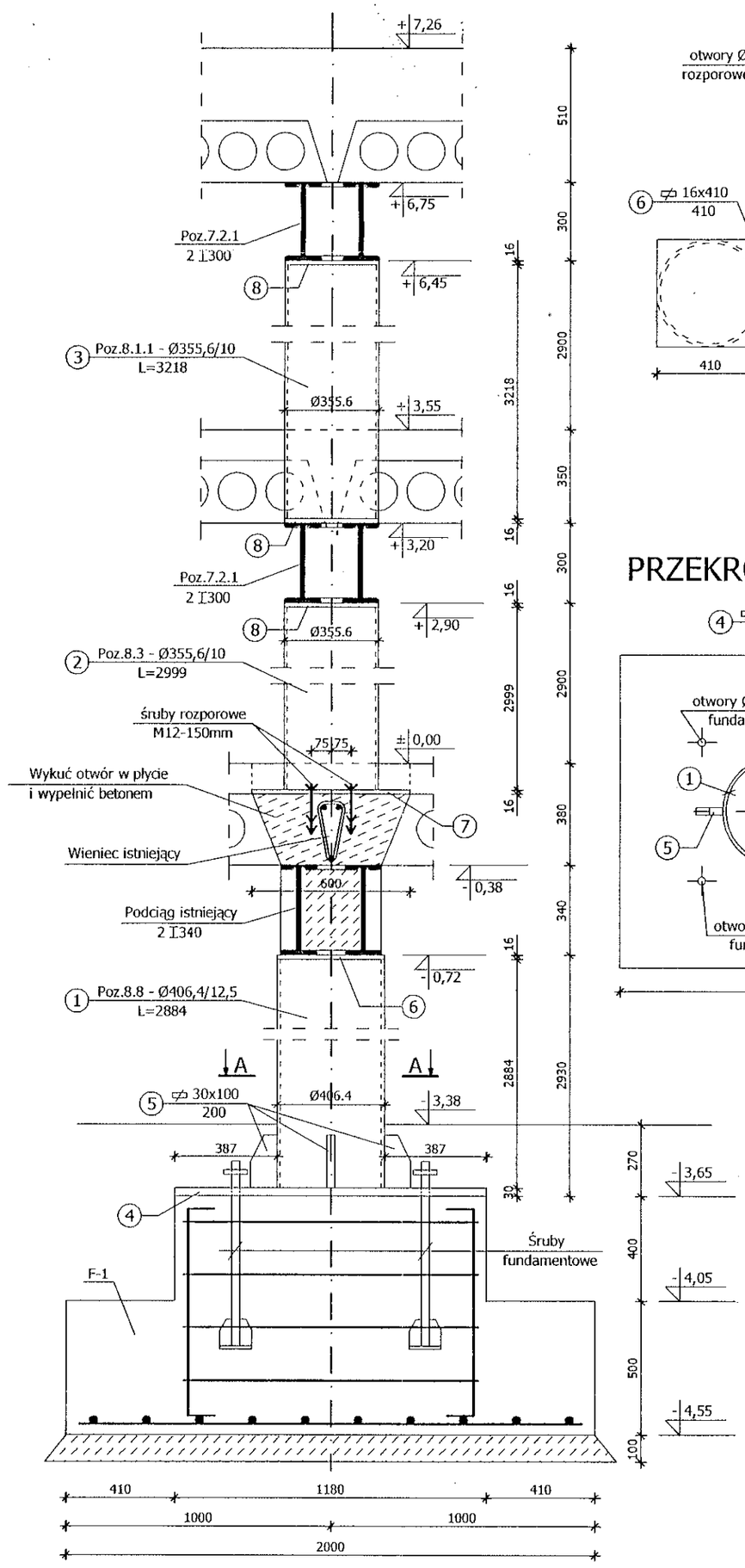

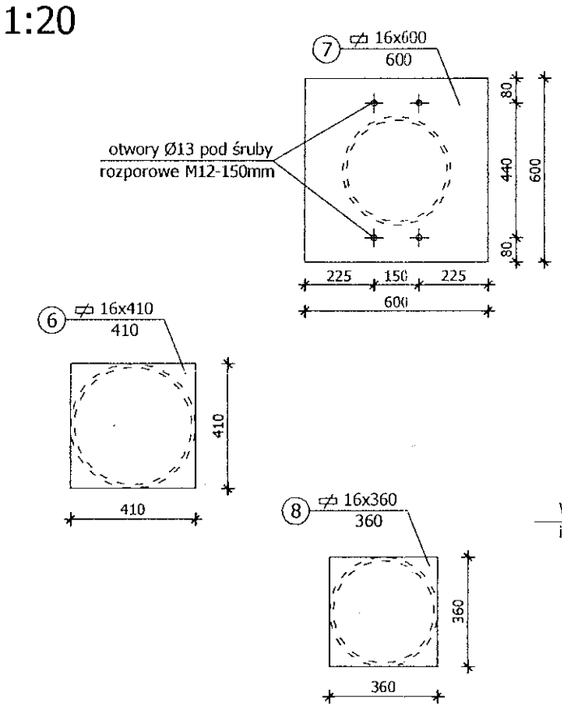

PRZEKRÓJ A-A ; 1:20

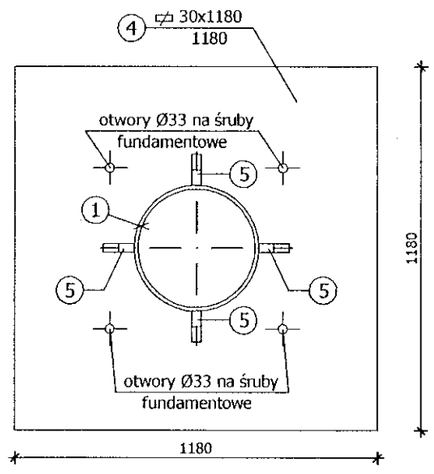

MARKA M-1 ; szt.2

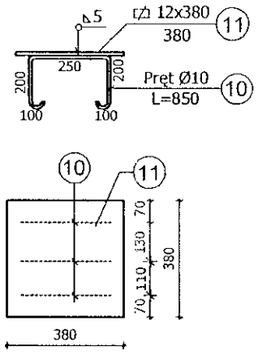

Poz.8.4 ; 2szt. ; 1:20

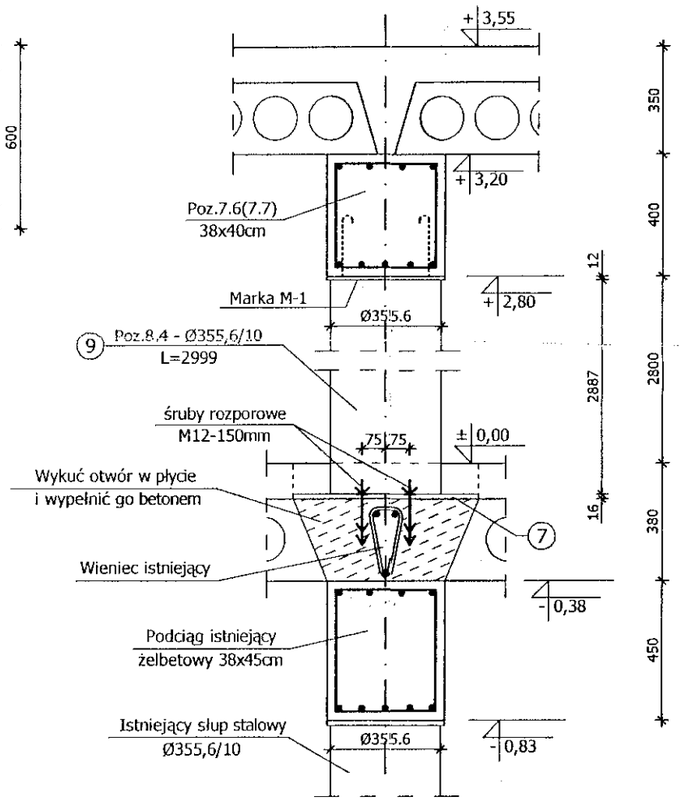

ZESTAWIENIE STALI KSZTAŁTOWEJ

ELEMENT	NR	PROFIL	DŁUGOŚĆ [mm]	ILOŚĆ [szt.]	MASA JEDN. [kg/m]	MASA 1 szt. [kg]	MASA CAŁK. [kg]
Poz.8.8 1szt.	1	Ø406,4/12,5	2884	1	122,00	351,85	351,85
	4	⌀30x1180	1180	1	277,89	327,91	327,91
	5	⌀30x100	200	4	23,55	4,71	18,84
	6	⌀16x410	410	1	51,49	21,11	21,11
Poz.8.3 3szt.	2	Ø355,6/10	2999	3	85,20	255,51	766,53
	7	⌀16x600	600	6	75,36	45,22	271,32
Poz.8.1.1 1szt.	3	Ø355,6/10	3218	1	85,20	274,17	274,17
	8	⌀16x360	360	2	45,22	16,28	32,56
Poz.8.4 2szt.	9	Ø355,6/10	2887	2	85,20	245,97	491,94
	7	⌀16x600	600	2	75,36	45,22	90,44
Marka M-1 2szt.	10	pręt Ø10	850	6	0,617	0,52	3,12
	11	⌀12x380	380	2	35,80	13,60	27,20
śruby rozporowe M-12			150	12	0,174	0,03	0,36
					RAZEM (kg):		2677,35
					spoiny 1,5%:		40,16
					OGÓŁEM (kg):		2717,51

40

PRACOWNIA PROJEKTOWA
Zyta Samborska - Słowik
25-310 Kielce ul. Kosciuszki 11/109
tel./fax. (0-41) 3445231

Tytuł projektu:
PROJEKT ZAMIENNY DO PROJEKTU BUDOWLANEGO KOMPLEKSU OŚWIATOWEGO W KAMIONKACH gm. ŁĄCZNA, (DZ.NR 1003)

Obiekt:	SZKOŁA PODSTAWOWA Z GIMNAZJUM		Skala: 1:20
Tytuł rysunku:	SŁUPY STALOWE : POZ. 8.1.1.; 8.3.; 8.4.; 8.8.; + MARKI STALOWE	Nr rysunku: 16	
Stadium:	PROJEKT BUDOWLANY	Data: 03.2006r.	
Branża:	KONSTRUKCJA	Nr uprawnień:	Podpis / Data:
Projektował:	mgr inż. NAI VAN HOANG	KL – 199/86	03.2006r.
Opracował :	mgr inż. HUBERT SIKORA		03.2006r.
Opracował :	mgr inż. ŁUKASZ KOSECKI		03.2006r.
Sprawdził:	mgr inż. STANISŁAW JANYST	KL – 217/88	03.2006r.