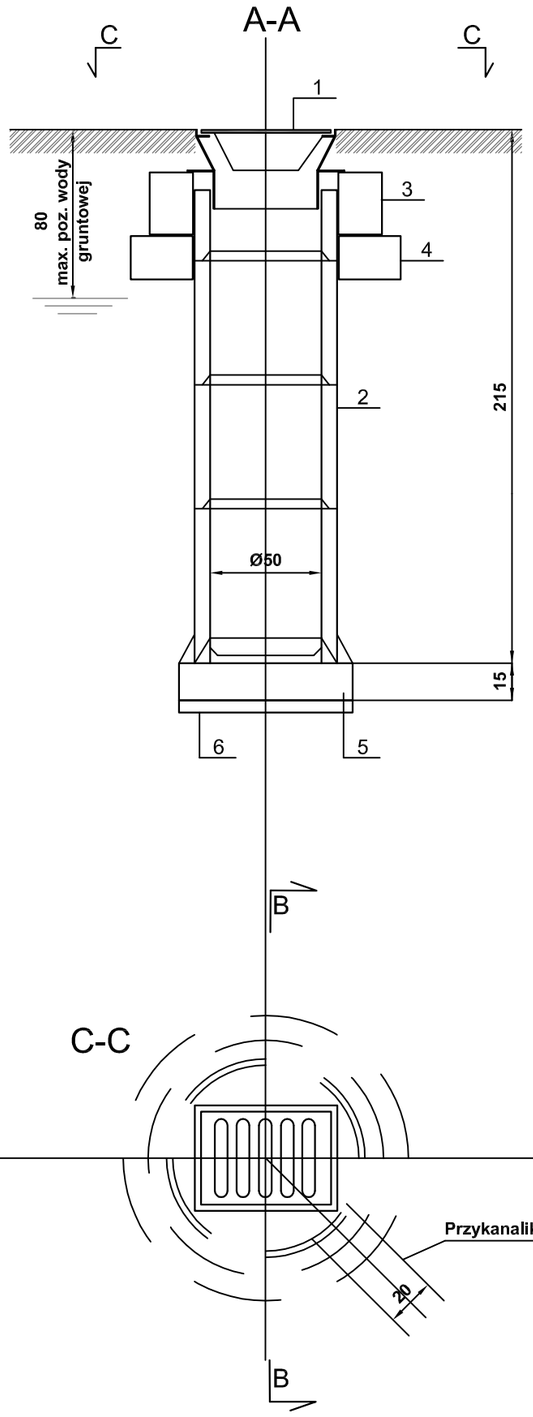

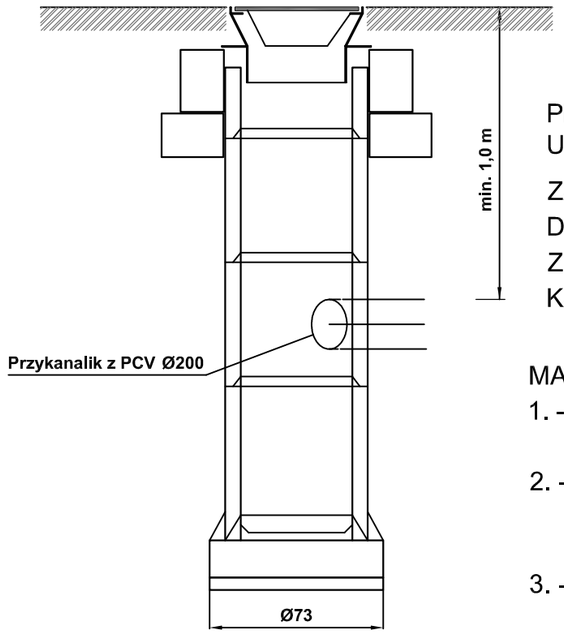

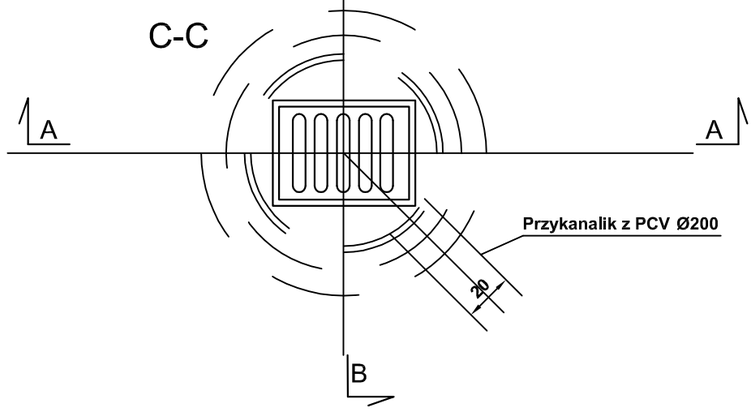

PRZYKŁAD ROZWIĄZANIA TYPOWEGO WPUSTU ULICZNEGO Z OSADNIKIEM

ZASTOSOWANIE:
DO ODPROWADZENIA WÓD OPADOWYCH Z JEZDNI ULICZNYCH I PLACÓW DO KANAŁÓW DESZCZOWYCH

MATERIAŁY:

1. - WPUST ULICZNY ŻELIWNY PRZEJAZDOWY, TYP CIĘŻKI WG. PN/H-74081
2. - KRĘGI BETONOWE ŚREDNICY 50cm Z BETONU ŻWIROWEGO KLASY B25 WYSOKOŚĆ 30 LUB 50 cm WG. KB1 - 22.2.6/6/
3. - PIERŚCIEŃ ŻELBETOWY Ø65cm Z BETONU WIBROWANEGO KLASY B20, STAL ZBROJ. St0S
4. - PIERŚCIEŃ ŻELBETOWY PODTRZYMUJĄCY Ø65cm Z BETONU WIBROWANEGO KLASY B20, STAL ZBROJ. St0S
5. - PŁYTA FUNDAMENTOWA GRUBOŚCI 15cm WYKONANA Z BETONU KLASY B15
6. - PODSYPKA Z TŁUCZNIA LUB ŻWIRU GRUBOŚCI 7cm

ZARZĄDZANIE I DORADZTWO BUDOWNICTWO LĄDOWE
mgr inż Andrzej Klecha
Mielec, ul. Orzeszkowej 14

tel. (017) 773 50 81
e-mail: aklecha@powiat.mielec.pl

Przedmiot: DOKUMENTACJA WYKONAWCZA
„Przebudowa drogi gminnej Nr 1516004 Klonów - Budy na długości 1576,03 m ”.

Nazwa opracowania skala
Szczegół wpustu ulicznego z osadnikiem

Branża	Projektował	Opracowała
Drogowa	mgr inż. A. Klecha nr upr.PDK/0046/POOD/04	mgr inż. E. Witek

Data wykonania; Lipiec 2013r